SHIMADZU
Excellence in Science

空気式平面形つかみ具

板材、フィルム、線材などの試験片形状のゴム、プラスチック、エラストマー、織物、布、紙の引張試験に適した選択肢は、空気式平面形つかみ具です。再現性の良い把持力で試験片を手早く取り付けられことが空気式平面形つかみ具の利点です。

最大容量10 kNの標準つかみ具セットと、最大容量5 kNのベローズ式つかみ具セットをご利用いただけます。これら2種類の空気式平面形つかみ具の主な違いは使用温度範囲です。標準セットは-10 ～ 180 °Cで、ベローズ式セットは-70 ～ 200 °Cまで作動可能です。

1 kN、5 kN、および10 kN空気式平面形つかみ具セットには片やすり目つかみ歯が、50 Nつかみ具セットには平面つかみ歯が付属しています。その他、オプションとして波目、ラバーコート、高強度ラバーコートのつかみ歯をご利用いただけます。詳細は「手動ねじ式/空気式平面形つかみ具用つかみ歯」のドキュメントをご参照ください。

これらのつかみ具の作動可能な空気圧範囲は0.2 MPa ～ 0.7 MPaです。つかみ具の作動には**常用圧力0.4** MPa**以上が出せる**エアコンプレッサーが必要です。

つかみ具の開閉制御は、フットバルブユニット、クロスヘッド連動装置F形フットスイッチ、手元開閉スイッチユニット、スマートコントローラー（AGX-**V2**の場合）から可能です。

フットバルブユニットは、AGX-**V2**シリーズ、AGS-Xシリーズ、EZ-Xシリーズのすべてのモデルで利用でき、最も多く用いられるつかみ具開閉装置です。これらのキットは上部／下部つかみ具、つかみ歯、エアー制御装置で構成されています。

さらに、操作者を保護するためのフィンガーガードも、ご使用のつかみ歯の種類に対応してご利用いただけます。

操作に必要なその他の製品
- **0.4 MPa以上の空気圧が出せるエアコンプレッサー**

適応材料

ゴム、プラスチック、織物、布、紙

適応試験片

板材、フィルム、線材

操作

つかみ具にエアが供給されると、左右のつかみ歯を閉じて試験片をつかみ具の中心に保持します。把持力は試験中常に一定に保たれ、つかみ具に供給する空気圧を調整することで締付け力を任意に調整することができます。

手を使わないフットバルブユニットでは両手で
試験片の取り付けが可能

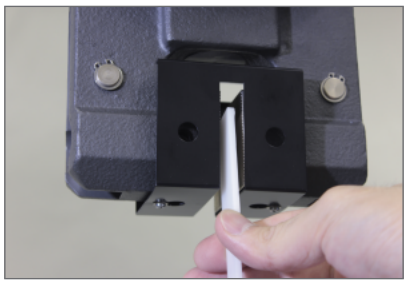

フィンガーガードによりつかみ具を
閉める際の指挟みを防止

• フットバルブユニット

フットバルブユニットは空気式つかみ具を開閉するためのスイッチです。左右のフットスイッチにより、上部つかみ具と下部つかみ具をそれぞれ操作します。スイッチを入れると圧縮空気が持続的に供給され、つかみ具を閉じて一定の把持力を加えます。もう1度スイッチを踏むとスイッチが切れ、つかみ具が開きます。**流量調整弁でつかみ歯の開閉速度を**変更できます。

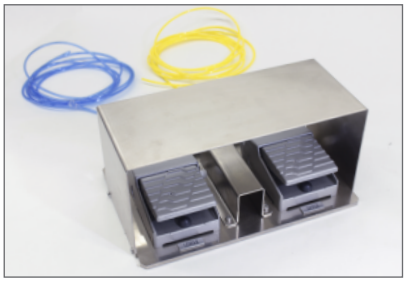

フットバルブユニット（カバー付き）
上部つかみ具用と下部つかみ具用に
別々のスイッチがあります。

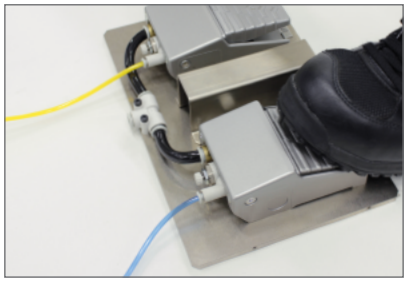

フットスイッチによるつかみ具の開閉

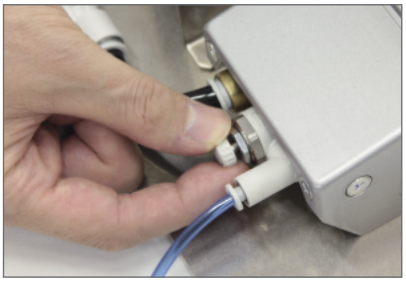

流量調整弁でつかみ歯の開閉速度を変更できます。

• 手元開閉スイッチ

手元開閉スイッチには上部つかみ具用と下部つかみ具用の2つのスイッチがあります。各スイッチを入れると対応するつかみ具の歯が閉まり、スイッチを切るとつかみ歯が開きます。

• スマートコントローラーによる操作

AGX-**V2**シリーズのスマートコントローラーを使って空気式つかみ具の開閉が可能です。**スマートコントローラーの操作画面から上部つかみ具、下部つかみ具それぞれの「閉」スイッチを押すことで、**つかみ具が閉まります。つかみ具を開けるスイッチを押すと、上部／下部つかみ具が同時に開きます。

AGX-**V2** シリーズのスマートコントローラー

• クロスヘッド連動装置F形フットスイッチ

クロスヘッド連動装置F形フットスイッチを使用すると、上部／下部つかみ具の間に試験片を挟んでから2、3秒後に自動的に試験が開始されます。さらに、この機能をオフにして、標準のフットスイッチのように操作することもできます。本フットスイッチは開ペダルと閉ペダルに分かれています。つかみ具を閉じるペダルは二段階式で、1回押すと上部つかみ具が閉まり、もう1回押すと下部つかみ具が閉まります。それに対し、つかみ具を開くペダルは一段階スイッチです。1回押すと上部／下部つかみ具が同時に開きます。さらに、試験終了後につかみ具を自動的に開くことも可能です。

仕様

50 N

1 kN

5 kN

10 kN

最大つかみ具容量	適応試験片厚さ 注1	つかみ歯寸法		温度範囲 注2	つかみ具寸法		上部つかみ具質量	上部つかみ具 Ø継手（Øピン）	下部つかみ具 Ø継手（Øピン）
		幅	長さ		幅	長さ			
N	mm	mm	mm	℃	mm	mm	kg	mm	mm
標準空気式平面形つかみ具									
10,000	0 ～ 10	60	50	-10 ～ 180	154	278.5	16.5	25 (10)	25 (10)
5,000	0 ～ 6	60	50	-10 ～ 180	154	235	5.7	16 (6.5)	16 (6.5)
1,000	0 ～ 6	50	30	-10 ～ 180	102	174	1.7	16 (6.5)	16 (6.5)
50	0 ～ 6	35	25	-10 ～ 180	64	135	0.43	10 (4)	16 (6.5)
ベローズ式空気式平面形つかみ具									
5,000	0 ～ 6	60	50	-70 ～ 200	180	346	6.5	16 (6.5)	16 (6.5)
1,000	0 ～ 6	50	30	-70 ～ 200	120	241	2	16 (6.5)	16 (6.5)
50	0 ～ 6	35	25	-70 ～ 200	80	192	0.6	10 (4)	16 (6.5)

注1：上記適用試験片厚さは、つかみ具に標準付属のつかみ歯を使用時のみの値であり、別のつかみ歯を使用する場合は変わる可能性があります。
注2：ラバーコートつかみ歯の設置時の空気式平面形つかみ具の使用温度範囲は、0 ～ 60 ℃と狭くなります。

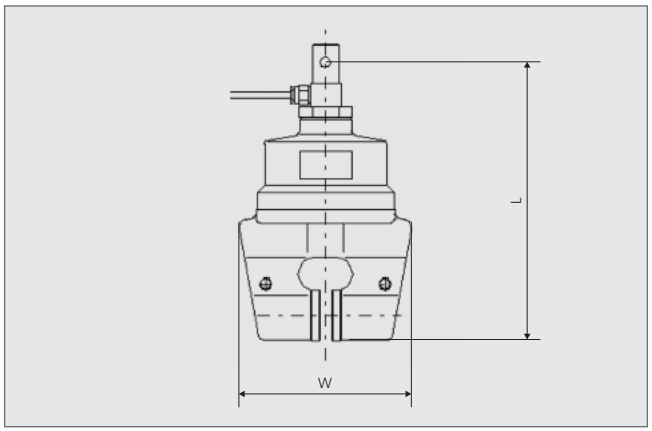

注文情報

P/N	品名
標準空気式平面形つかみ具セット セット内容：上部／下部標準空気式平面形つかみ具、つかみ歯	
346-52350-04	10 kN標準空気式平面形つかみ具セット（片やすり目つかみ歯付き）（PFG-10kNA形）
346-52349-01	5 kN標準空気式平面形つかみ具セット（片やすり目つかみ歯付き）（PFG-5kNA形）
346-52348-01	1 kN標準空気式平面形つかみ具セット（片やすり目つかみ歯付き）（PFG-1kNA形）
346-52347-01	50 N標準空気式平面形つかみ具セット（平面つかみ歯付き）（PFG-50NA形）
ベローズ式空気式平面形つかみ具セット セット内容：上部／下部ベローズ式空気式平面形つかみ具、つかみ歯	
346-55003	5 kNベローズ式空気式平面形つかみ具セット（片やすり目つかみ歯付き）（PFG-5kNSA形）
346-53385	1 kNベローズ式空気式平面形つかみ具セット（片やすり目つかみ歯付き）（PFG-1kNSA形）
346-53386	50 Nベローズ式空気式平面形つかみ具セット（平面つかみ歯付き）（PFG-50NSA形）
アクセサリー	
346-59687-02	フットバルブユニット（カバー**あり**）

つかみ歯

片やすり目つかみ歯は10 kN、5 kN、および1 kN空気式平面形つかみ具セットの標準付属品です。50 N空気式平面形つかみ具には平面つかみ歯が付いています。別のタイプのつかみ歯を希望する場合は、「手動ねじ式/空気式平面形つかみ具用つかみ歯」のドキュメントをご参照ください。

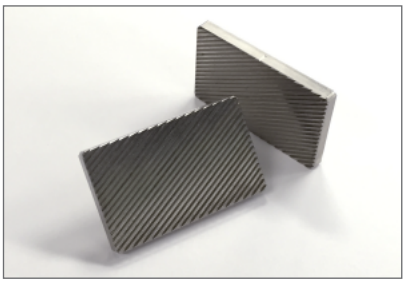

本文書に記載されている会社名、製品名、サービスマークおよびロゴは、各社の商標および登録商標です。
なお、本文中では「TM」、「®」を明記していない場合があります。
本製品は、医薬品医療機器法に基づく医療機器として承認・認証等を受けておりません。
治療診断目的およびその手続き上での使用はできません。
トラブル解消のため補修用部品・消耗品は純正部品をご採用ください。
外観および仕様は、改良のため予告なく変更することがありますのでご了承ください。

製品情報　価格お問合せ

株式会社 島津製作所

分析計測事業部
604-8511 京都市中京区西ノ京桑原町1

東京支社（官公庁担当）(03) 3219-5631
（大学担当）(03) 3219-5616
（会社担当）(03) 3219-5622
関西支社 (06) 4797-7230
札幌支店 (011) 700-6605
東北支店 (022) 221-6231
郡山営業所 (024) 939-3790
つくば支店（官公庁・大学担当）(029) 851-8511
（会社担当）(029) 851-8515
北関東支店（官公庁・大学担当）(048) 646-0095
（会社担当）(048) 646-0081
横浜支店（官公庁・大学担当）(045) 311-4106
（会社担当）(045) 311-4615
静岡支店 (054) 285-0124
名古屋支店（官公庁・大学担当）(052) 565-7521
（会社担当）(052) 565-7531
京都支店（官公庁・大学担当）(075) 823-1604
（会社担当）(075) 823-1603
神戸支店 (078) 331-9665
岡山営業所 (086) 221-2511
四国支店 (087) 823-6623
広島支店 (082) 236-9652
九州支店（官公庁・大学担当）(092) 283-3332
（会社担当）(092) 283-3334

島津コールセンター 0120-131691
（操作・分析に関する相談窓口） IP電話等：(075) 813-1691