SMK-101

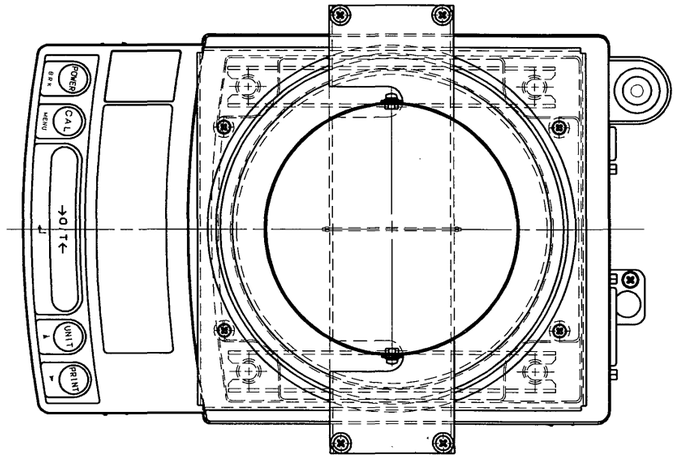

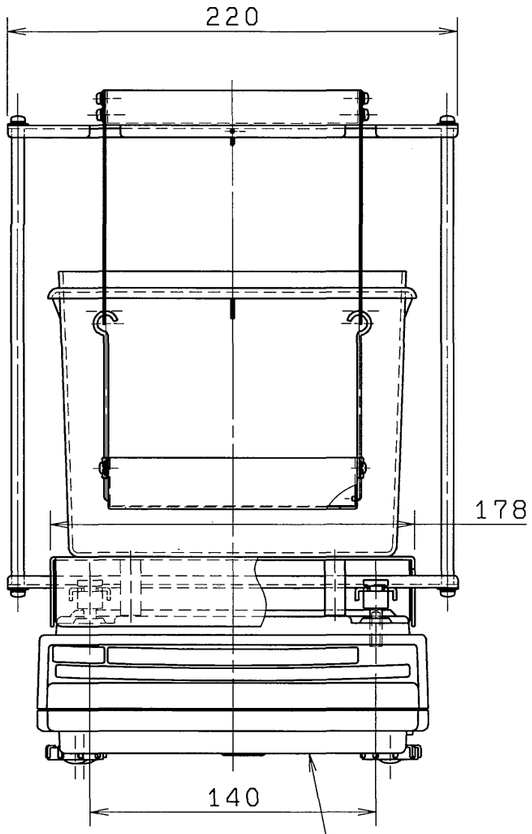

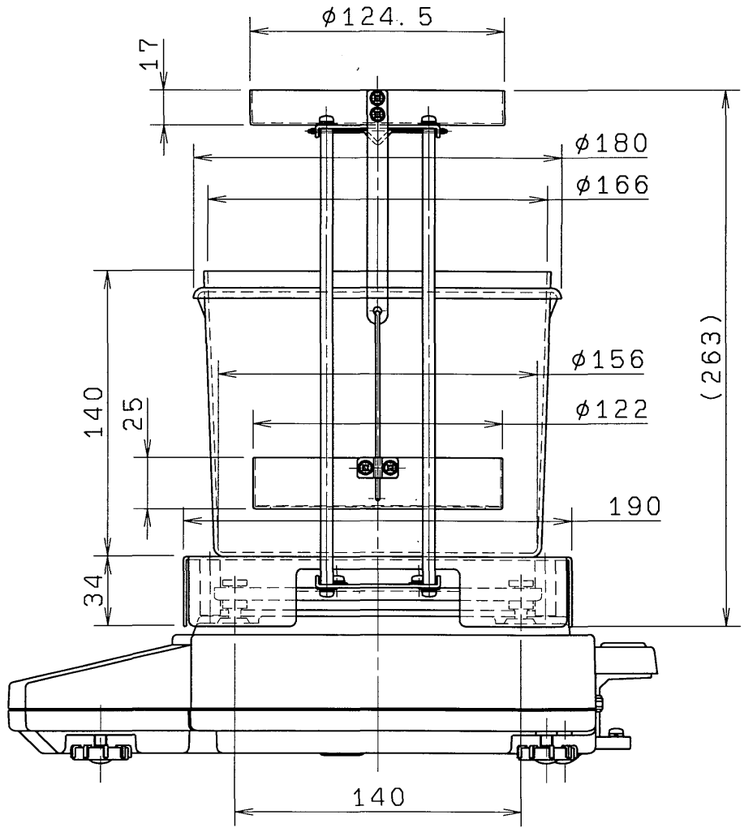

U SERIES LARGE PAN TYPE

98-08-31	BA		比重測定キット（U シリーズ゛）外観図	
西林	楠本	島内	1：3	SMK-101
			A3	BA63-2834	1/2	B

BA63-2834

A バケツ内径寸法を追。02-08-26楠本 B CAD化。シート追加。04-08-04中冨

A3B